Königshütte

Kamin- und Pelletöfen

2022/2023 DE

Inhalt

Kaminöfen:
Auriga 3
Corvus 4-5
Draco/Draco M 6-7
Leo 8
Libra 9
Vela/Vela Plus 10-11

Kaminofen wasserführend:
Taurus Aqua 12-13

Pelletofen:
Lima 2.0 14

Der technische Überblick 15

- AUSSENLUFTANSCHLUSS
- GANZGLASTÜR
- PELLETOFEN
- SPEICHER
- WASSERTECHNIK
- AUTOMATISCHER TÜRVERSCHLUSS
- 3 SEITEN GLAS
- AUTOMATIK
- DAUERBRAND
- FARB TOUCH DISPLAY

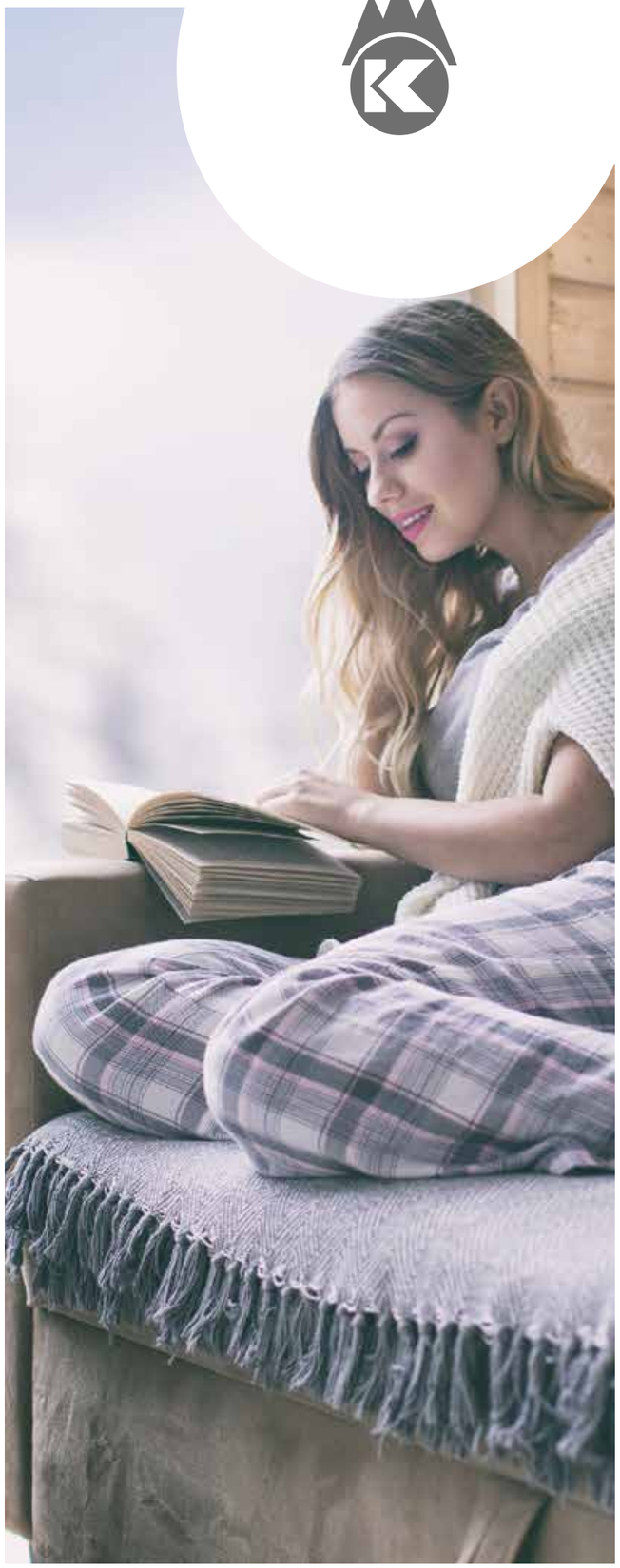

Auriga

AUSSENLUFTANSCHLUSS

Auriga Naturstein Serpentin (Ofenkorpus grau)

Technische Angaben:
Nennwärmeleistung ..... 5 kW
Leistungsbereich ..... 4 - 7 kW
Energieeffizienzklasse A

Varianten:
Natursteinverkleidung Serpentin
(Ofenkorpus grau lackiert) ..... 166 kg
Sandsteinverkleidung
(Ofenkorpus schwarz lackiert) ..... 166 kg

Maße (mit Verkleidung):
Höhe .....1087 mm
Breite ..... 556 mm
Tiefe..... 405 mm

Weitere technische Daten finden Sie auf Seite 15.

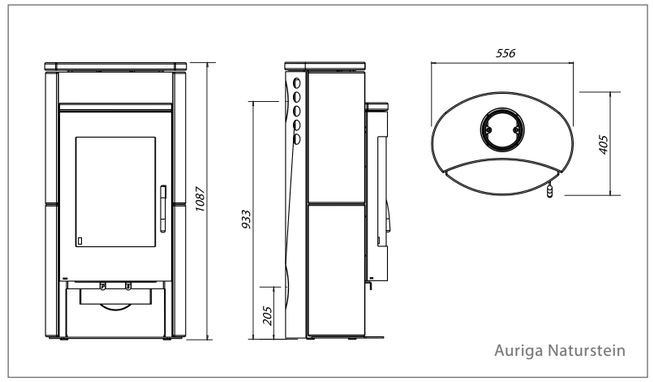

Corvus

AUSSENLUFTANSCHLUSS

AUTOMATISCHER TÜRVERSCHLUSS

Corvus
Naturstein Serpentin

Corvus
Stahl

Technische Angaben:
Nennwärmeleistung ..... 6 kW
Leistungsbereich ..... 3 - 8 kW
Energieeffizienzklasse A+

Varianten:
Stahlverkleidung schwarz ..... 155 kg
Keramikverkleidung vanilla ..... 195 kg
Natursteinverkleidung Serpentin ..... 235 kg

Maße (mit Verkleidung):
Höhe .....1197 mm
Breite ..... 610 mm
Tiefe..... 513 mm

Weitere technische Daten finden Sie auf Seite 15.

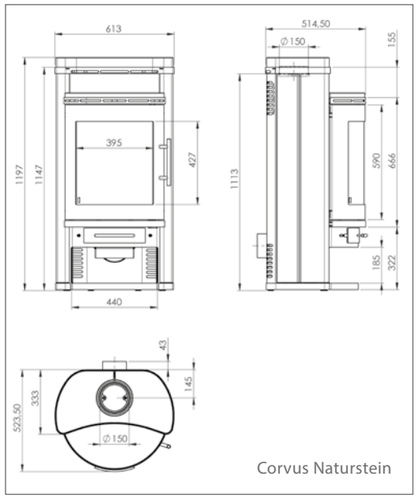

Corvus Naturstein

Corvus Keramik Vanilla

Draco
Draco M

Draco
Stahl
mit seitlichen
Sichtfenstern

Draco M
Stahl
ohne seitliche
Sichtfenster

Draco M
Stahl Glastür
ohne seitliche
Sichtfenster

Technische Angaben:
Nennwärmeleistung ..... 5 kW
Leistungsbereich ..... 3 - 7 kW
Energieeffizienzklasse A+

Varianten:
Stahlverkleidung schwarz, Stahltür .... 125 kg
Stahlverkleidung schwarz, Glastür .... 120 kg

Maße:
Höhe .....1200 mm
Breite ..... 516 mm
Tiefe..... 416 mm

Weitere technische Daten finden Sie auf Seite 15.

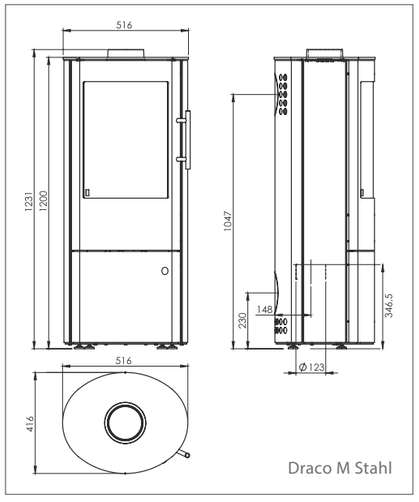

Draco Glastür

Leo

Leo Stahl

Leo Naturstein Serpentin

Technische Angaben:
Nennwärmeleistung ..... 6,0 kW
Leistungsbereich ..... 3-7 kW
Energieeffizienzklasse A+

Varianten:
Stahlverkleidung schwarz ..... 164 kg
Natursteinverkleidung Serpentin ..... 247 kg
Gewicht Powerblock ..... 80 kg

Maße:
Höhe ..... 1650 mm
Breite ..... 556 mm
Tiefe ..... 470 mm

Weitere technische Daten finden Sie auf Seite 15.

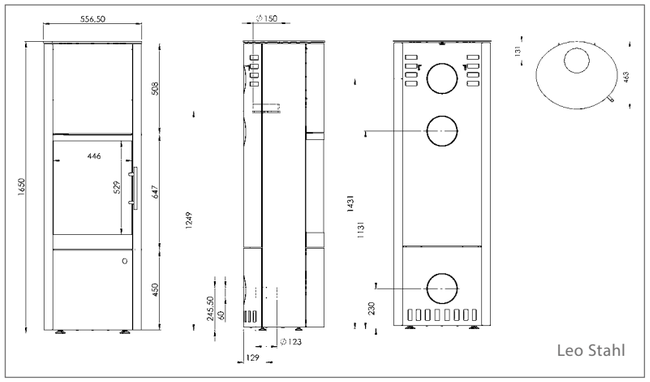

Leo Stahl

Libra

Libra Stahl

Libra Naturstein Serpentin

Technische Angaben:
Nennwärmeleistung ..... 5 kW
Leistungsbereich ..... 3-7 kW
Energieeffizienzklasse A+

Varianten:
Stahlverkleidung schwarz ..... 150 kg
Natursteinverkleidung ..... 211 kg

Maße (mit Natursteinverkleidung):
Höhe ..... 1176 mm
Breite ..... 556 mm
Tiefe ..... 460 mm

Weitere technische Daten finden Sie auf Seite 15.

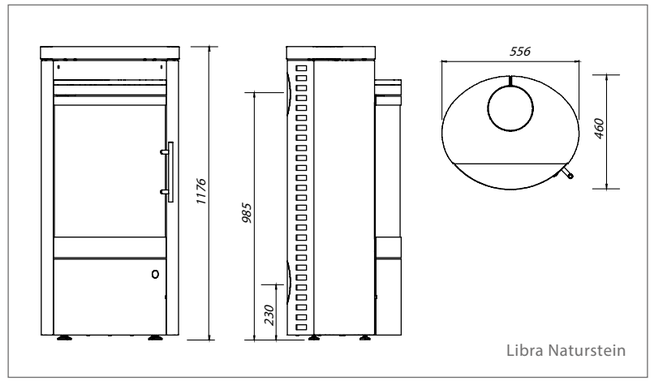

Libra Naturstein

Vela
Vela Plus

AUSSENLUFTANSCHLUSS · AUTOMATISCHER TÜRVERSCHLUSS · AUTOMATIK · DAUERBRAND

Vela Keramik Vanilla

Vela Naturstein Serpentin

Technische Angaben:

Nennwärmeleistung ..... 5 kW
Leistungsbereich ..... 3 - 7 kW
Energieeffizienzklasse A+

Varianten:

Vela Stahlverkleidung schwarz ..... 120 kg
Vela Keramikverkleidung Vanilla ..... 135 kg
Vela Natursteinverkleidung Serpentin ... 146 kg
Vela Plus Stahlverkleidung schwarz ..... 135 kg
Vela Plus Keramikverkleidung Vanilla ..... 150 kg
Vela Plus Natursteinverkleidung Serpetin ... 160 kg

Maße (mit Stahlverkleidung):

Vela Höhe ..... 1100 mm
Vela Plus Höhe ..... 1332 mm
Breite Ø ..... 434 mm
Tiefe Ø ..... 434 mm

Weitere technische Daten finden Sie auf Seite 15.

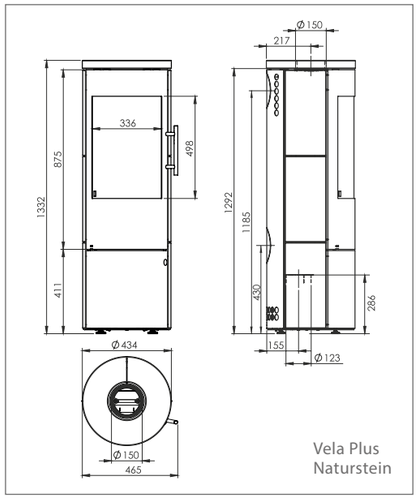

Vela Plus Stahl

Taurus Aqua

WASSERTECHNIK

AUSSENLUFTANSCHLUSS

Taurus Aqua
Stahl

Technische Angaben:

Nennwärmeleistung	8 kW
Davon Wasserleistung	ca. 5 kW
Leistungsbereich	6-10 kW
Energieeffizienzklasse	A+

Varianten:

Stahlverkleidung schwarz	200 kg
Natursteinverkleidung Serpentin	265 kg

Maße:

Höhe	1373 mm
Breite	556 mm
Tiefe	550 mm

Weitere technische Daten finden Sie auf Seite 15.

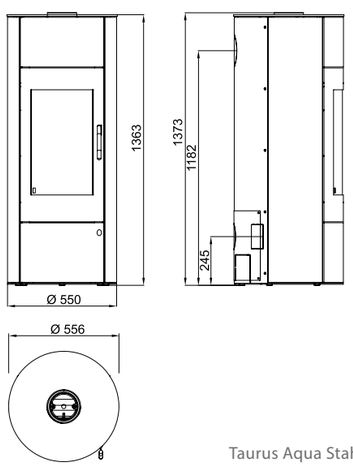

Taurus Aqua Stahl

Taurus Aqua Naturstein Serpentin

Lima 2.0 Pelletofen

FARB TOUCH DISPLAY · PELLETOFEN · AUSSENLUFTANSCHLUSS

Lima 2.0 Kalkstein Vratza

Lima 2.0 Naturstein Tobacco · Lima 2.0 Naturstein Serpentin · Lima 2.0 Stahl

Technische Angaben:
Nennwärmeleistung ..... 6,0 kW
Leistungsbereich ..... 2,1-6,0 kW
Energieeffizienzklasse A+

Varianten:
Stahlverkleidung schwarz ..... 120 kg
Natursteinverkleidung Kalkstein..... 170 kg
Natursteinverkleidung Tobacco..... 170 kg
Natursteinverkleidung Serpentin..... 170 kg
Inhalt Pelletbehälter .....20 kg

Maße:
Höhe .....991 mm
Breite ..... 500 mm
Tiefe..... 485 mm

Weitere technische Daten finden Sie auf Seite 15.

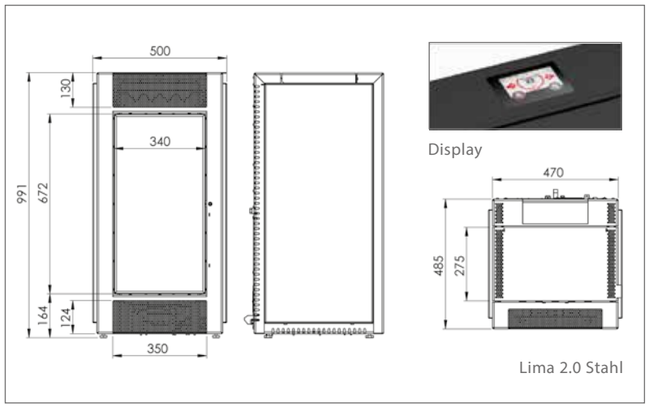

Lima 2.0 Stahl

Der technische Überblick

Seite	3	4-5	6	7	8	9	10	11	12-13	14
	Auriga	Corvus	Draco	Draco M	Leo	Libra	Vela	Vela Plus	Taurus Aqua	Lima 2.0
Kaminofen	X	X	X	X	X	X	X	X		
Kaminofen wasserführend									X	
Pelletofen										X
Maße										
Höhe (mm)	1087	1197	1200	1200	1650	1176	1100	1332	1373	991
Breite (mm)	556	610	516	516	650	556	434	434	556	500
Tiefe (mm)	405	513	416	416	470	460	434	434	550	485
Feuerraumgröße										
Höhe (mm)	400	418	488	488	464	464	476	476	483	490
Breite (mm)	350	410	342	342	344	344	305	305	350	350
Tiefe (mm)	300	420	300	300	365	365	340	340	355	290
Anschlussmaße										
Anschlussmaße Rauchrohrstuzen Ø	150	150	150	150	150	150	150	150	150	80
Anschlusshöhe mm:						-				
oben: bis Oberkante Stutzen	1063	1151	1231	1231	1538	1143	1130	1330	1373	-
hinten: bis Mitte Stutzen	933	985	1047	1047	1131	985	985	1185	1182	136
Verbrennungsluftstutzen Ø mm	123	123	123	123	123	123	123	123	123	80
Anschlusshöhe hinten: bis Mitte Stutzen	205	230	230	230	230	230	230	430	245	136
Wandabstände hinten/seitlich	100/100	200/400	250/500	200/200	250/250	200/200	200/200	200/200	200/300	50/50
Nennwärmeleitung in kW	5	6	5	5	6	5	5	5	8	6
Abgasmassestrom in g/s	5,0	4,3	3,6	3,6	5,2	3,22	3,5	3,5	6,5	5,56
Erforderlicher Förderdruck bei NWL (Pa)	13	12	12	12	12	12	12	12	12	12
Abgastemperatur am Stutzen (°C)	270	309	339	339	251	357	332	332	145	107
Geprüft										
EN 13240	✓	✓	✓	✓	✓	✓	✓	✓	✓	✓
15 a B-VG	✓	✓	✓	✓	✓	✓	✓	✓	✓	✓
Erfüllte Anforderungen										
Münchener	✓	✓	✓	✓	✓	✓	✓	✓	✓	✓
Regensburger und Aachener Anforderungen	✓	✓	✓	✓	✓	✓	✓	✓	✓	✓
1. BImSchV. 2. Stufe	✓	✓	✓	✓	✓	✓	✓	✓	✓	✓
Energieeffizienzklasse	A	A+	A+	A+	A+	A+	A+	A+	A+	A+

Konstruktionsänderungen und Irrtümer vorbehalten.

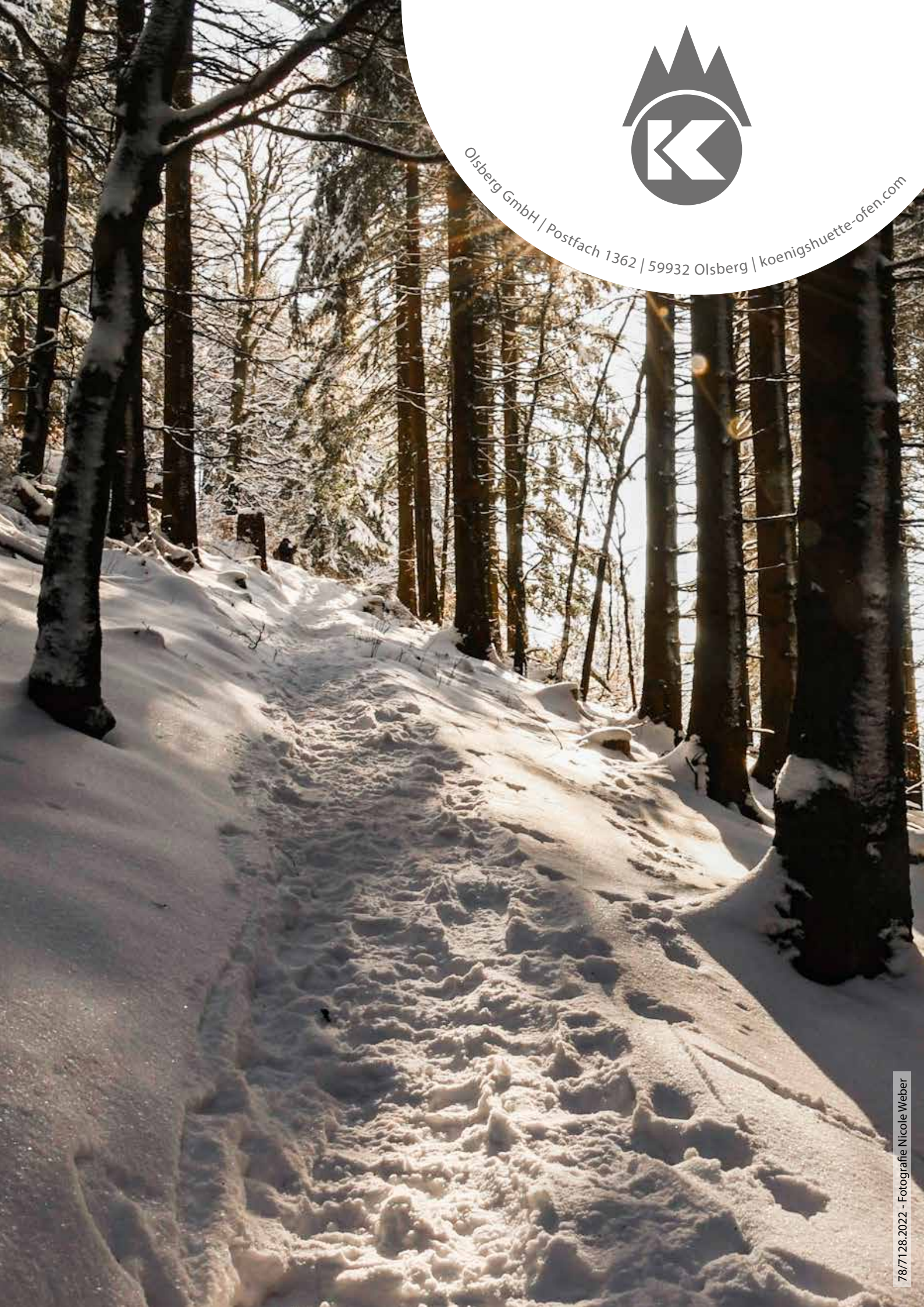

Olsberg GmbH | Postfach 1362 | 59932 Olsberg | koenigshuette-ofen.com

78/7128.2022 - Fotografie Nicole Weber