Königshütte

2019/2020 DE

Inhalt

AUSSENLUFTANSCHLUSS

GLASFRONT

PELLETOFEN

SPEICHER

WASSERTECHNIK

AUTOMATISCHER TÜRVERSCHLUSS

3 SEITEN GLAS

AUTOMATIK

Kaminöfen:
Auriga 1
Corvus 2
Draco 4
Dorado 6
Libra 7
Vela 8

Pelletofen:
Lima 10

Wasserführende Kaminöfen:
Taurus Aqua 12

Der Technische Überblick 13

Auriga

AUSSENLUFTANSCHLUSS

NATURSTEIN SERPENTIN (OFENKORPUS GRAU)

SANDSTEIN

Technische Angaben:

Nennwärmeleistung ..... 5 kW
Leistungsbereich ..... 4 - 7 kW
Energieeffizienzklasse A

Varianten:

Keramikverkleidung maple
(Ofenkorpus grau lackiert) ..... 150 kg
Natursteinverkleidung Serpentin
(Ofenkorpus grau lackiert) ..... 211 kg
Sandsteinverkleidung
(Ofenkorpus schwarz lackiert) ..... 166 kg

Maße (mit Verkleidung):

Höhe .....1087 mm
Breite ..... 556 mm
Tiefe..... 405 mm

Nähere Informationen zur Technik finden Sie auf Seite 13.

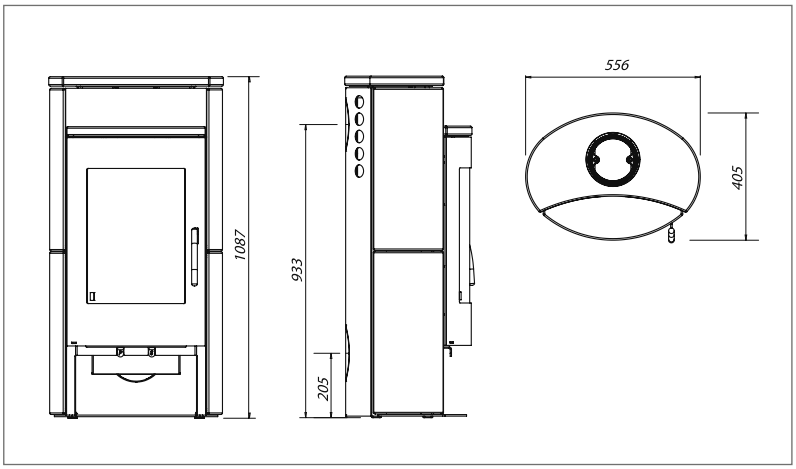

Corvus

AUSSENLUFTANSCHLUSS

AUTOMATISCHER TÜRVERSCHLUSS

NATURSTEIN SERPENTIN

STAHL

Technische Angaben:

Nennwärmeleistung ..... 6 kW
Leistungsbereich..... 3 - 8 kW
Energieeffizienzklasse A+

Varianten:

Stahlverkleidung schwarz ..... 155 kg
Keramikverkleidung vanilla ..... 195 kg
Keramikverkleidung creme aged ..... 195 kg
Natursteinverkleidung Serpentin ..... 235 kg

Maße (mit Verkleidung):

Höhe .....1197 mm
Breite .....610 mm
Tiefe..... 513 mm

Nähere Informationen zur Technik finden Sie auf Seite 13.

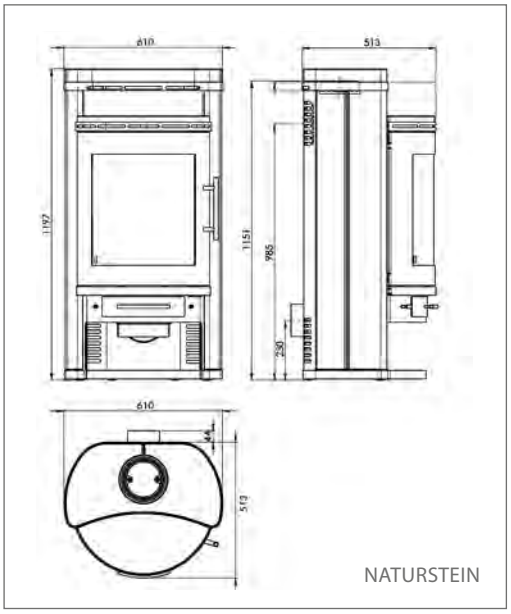

NATURSTEIN

CORVUS KERAMIK CREME AGED

Draco

DRACO STAHL | DRACO M STAHL | DRACO M STAHL GLASTÜR

Technische Angaben:

Nennwärmeleistung ..... 5 kW
Leistungsbereich..... 3 - 7 kW
Energieeffizienzklasse A+

Varianten:

Stahlverkleidung schwarz, Stahltür .... 130 kg
Stahlverkleidung schwarz, Glastür ..... 130 kg

Maße:

Höhe ..... 1200 mm
Breite ..... 516 mm
Tiefe..... 416 mm

Nähere Informationen zur Technik finden Sie auf Seite 13.

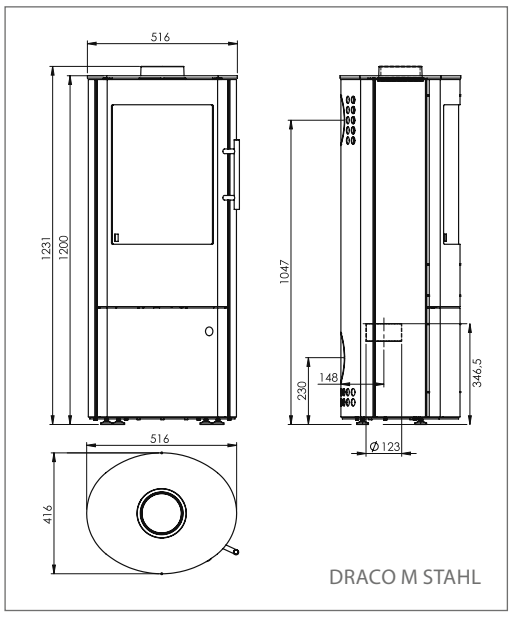

DRACO M STAHL

DRACO GLASTÜR

Dorado

AUSSENLUFTANSCHLUSS

SPEICHER

NATURSTEIN SERPENTIN

KERAMIK CAFFE LATTE

Technische Angaben:

Nennwärmeleistung ..... 6 kW
Leistungsbereich..... 4 - 8 kW
Energieeffizienzklasse A

Varianten:

Stahlverkleidung schwarz ..... 202 kg
Keramikverkleidung caffe latte ..... 220 kg
Keramikverkleidung caffe freddo ..... 220 kg
Natursteinverkleidung Serpentin ..... 268 kg
Speicherblock (Zubehör) ..... 50 kg

Maße (mit Stahlverkleidung):

Höhe ..... 1473 mm
Breite ..... 550 mm
Tiefe..... 410 mm

Nähere Informationen zur Technik finden Sie auf Seite 13.

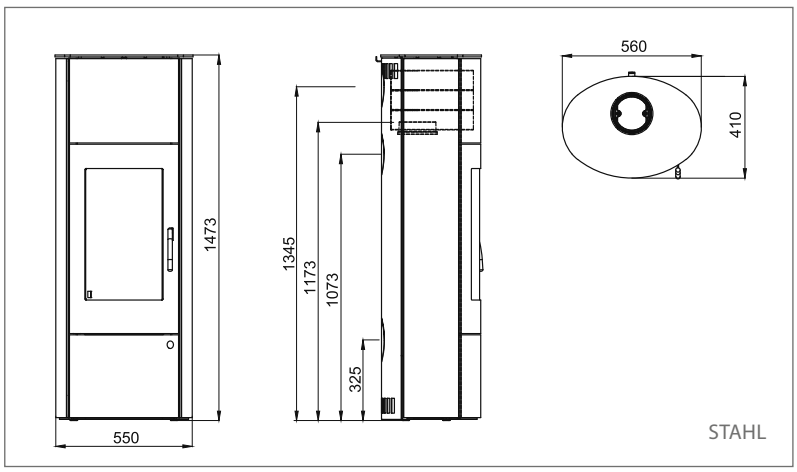

Libra

AUSSENLUFTANSCHLUSS

NATURSTEIN SERPENTIN

STAHL

Technische Angaben:
Nennwärmeleistung ..... 5 kW
Leistungsbereich ..... 3-7 kW
Energieeffizienzklasse A+

Varianten:
Stahlverkleidung schwarz ..... 150 kg
Natursteinverkleidung ..... 211 kg

Maße (mit Natursteinverkleidung):
Höhe .....1176 mm
Breite ..... 556 mm
Tiefe..... 460 mm

Nähere Informationen zur Technik finden Sie auf Seite 13.

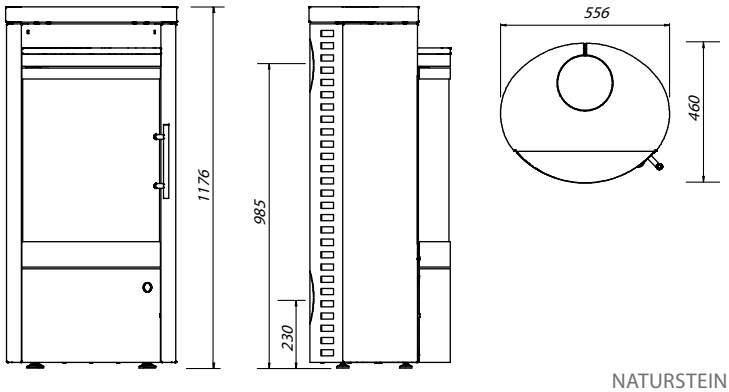

NATURSTEIN

Vela

VELA KERAMIK VANILLA

NATURSTEIN SERPENTIN

Technische Angaben:

Nennwärmeleistung ..... 5 kW
Leistungsbereich..... 3 - 7 kW
Energieeffizienzklasse A+

Varianten:

Vela Stahlverkleidung schwarz .....120 kg
Vela Keramikverkleidung Vanilla.....135 kg
Vela Natursteinverkleidung Serpentin ...146 kg
Vela Plus Stahlverkleidung schwarz.....135 kg
Vela Plus Keramikverkleidung Vanilla .....150 kg
Vela Plus Natursteinverkleidung Serpentin.. 160 kg

Maße (mit Stahlverkleidung):

Vela Höhe .....1100 mm
Vela Plus Höhe.....1300 mm
Breite Ø..... 434 mm
Tiefe Ø..... 434 mm

Nähere Informationen zur Technik finden Sie auf Seite 13.

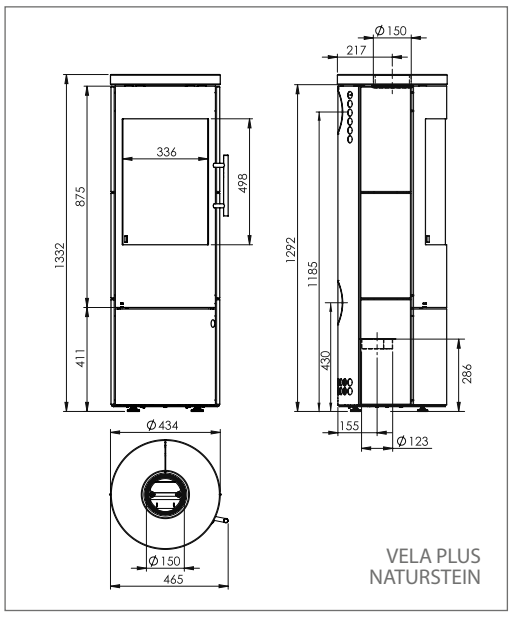

VELA PLUS
NATURSTEIN

VELA PLUS STAHL

Pelletofen
Lima

DISPLAY

Technische Angaben:
Nennwärmeleistung .....2,1 - 6,0 kW
Energieeffizienzklasse A+

Varianten:
Stahlverkleidung schwarz ..... 120 kg
Natursteinverkleidung Kalkstein..... 150 kg
Natursteinverkleidung Serpentin ..... 170 kg
Natursteinverkleidung Tobacco..... 150 kg
Inhalt Pelletbehälter .....20 kg

Maße:
Höhe .....991 mm
Breite.....500 mm
Tiefe.....485 mm

Nähere Informationen zur Technik finden Sie auf Seite 13.

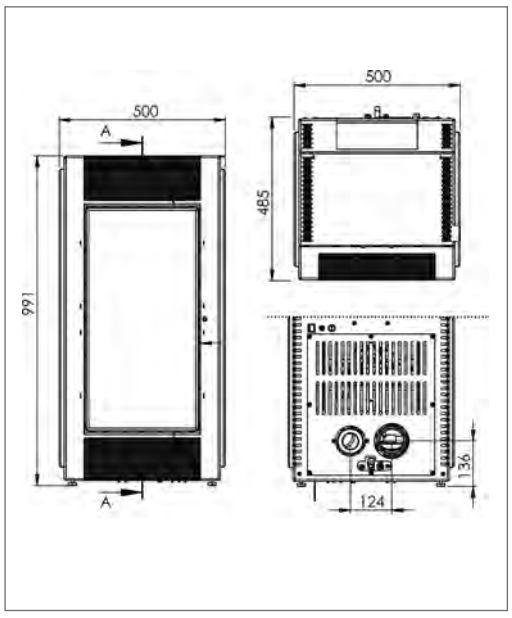

LIMA KALKSTEIN VRATZA

STAHL

Taurus Aqua

NATURSTEIN SERPENTIN

STAHL

Technische Angaben:

Nennwärmeleistung ..... 8 kW
Davon Wasserleistung ..... ca. 5 kW
Leistungsbereich ..... 6-10 kW
Energieeffizienzklasse A+

Varianten:

Stahlverkleidung Schwarz ..... 200 kg
Keramikverkleidung vanilla Struktur .. 215 kg
Natursteinverkleidung Serpentin ..... 265 kg

Maße (mit Keramikverkleidung):

Höhe ..... 1387 mm
Breite ..... 550 mm
Tiefe ..... 550 mm

Nähere Informationen zur Technik finden Sie auf Seite 13.

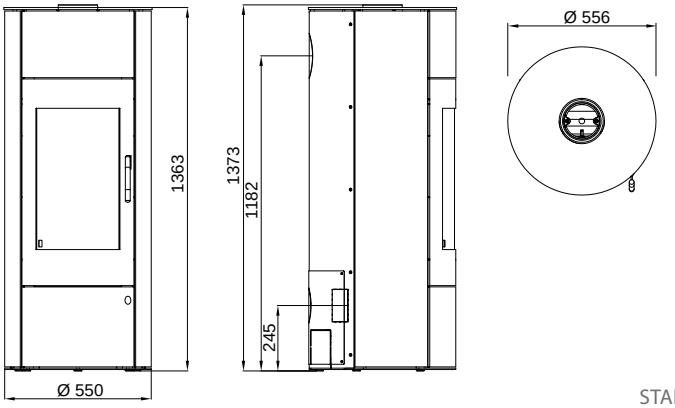

STAHL

Der Technische Überblick

Seite	1	2	4	4	6	7	8	9	10	12
	AURIGA	CORVUS	DRACO	DRACO M	DORADO	LIBRA	VELA	VELA PLUS	LIMA	TAURUS AQUA
Kaminofen	X	X	X	X	X	X	X	X		
Pelletofen									X	
Kaminofen wasserführend										X
Maße										
Höhe (mm)	1087	1197	1200	1200	1473	1176	1100	1300	991	1387
Breite (mm)	556	610	516	516	550	556	434	434	500	550
Tiefe (mm)	405	513	416	416	410	460	434	434	485	550
Feuerraumgröße										
Höhe (mm)	400	418	488	1200	490	464	476	476	490	483
Breite (mm)	350	410	342	516	350	344	305	305	350	350
Tiefe (mm)	300	420	300	416	290	365	340	340	290	355
Anschlussmaße										
Anschlussmaße Rauchrohrstutzen Ø	150	150	150	150	150	150	150	150	80	150
Anschlusshöhe mm:						-				
oben: bis Oberkante Stutzen	1063	1151	1231	1231	1173	1143	1130	1330	-	1373
hinten: bis Mitte Stutzen	933	985	1047	1047	1345/1073	985	985	1185	136	1182
Verbrennungsluftstutzen Ø mm	123	123	123	123	123	123	123	123	80	123
Anschlusshöhe hinten: bis Mitte Stutzen	205	230	230	230	325	230	230	430	136	245
Wandabstände hinten/seitlich	100/200	200/400	200/300	200/200	150/250	250/250	200/200	200/200	50/50	100/300
Nennwärmeleistung in kW	5	6	5	5	6	5	5	5	2,1-6,0	8
Abgasmassestrom in g/s	5,0	5,5	5,0	5,0	6,0	5,0	5,5	5,5	3,5-5,6	6,5
Geprüft										
EN 13240	√	√	√	√	√	√	√	√	√	√
15 a B-VG	√	√	√	√	√	√	√	√	√	√
VKF	√	√	√	√	√	√	√	√	√	√
LRV 14	√	√	√	√	√	√	√	√	√	√
Erfüllte Anforderungen										
Münchener	√	√	√	√	√	√	√	√	√	√
Regensburger und Aachener Anforderungen	√	√	√	√	√	√	√	√	√	√
1. BImSchV. 2. Stufe	√	√	√	√	√	√	√	√	√	√
Energieeffizienzklasse	A	A+	A+	A+	A	A+	A+	A+	A+	A+
Saison Funkschutzplatte (Art.Nr)			23/2290. 2909	23/2290. 2909		23/2290. 2909	23/2290. 2911	23/2290. 2911		

Konstruktionsänderungen und Irrtümer vorbehalten.

Olsberg GmbH | Postfach 1362 | 59932 Olsberg | koenigshuette-ofen.com